sklep dekoras
SZYNY SUFITOWE · KARNISZE

INSTRUKCJA MONTAŻU

Szyna aluminiowa MAX z maskownicą — montaż sufitowy

Zanim zaczniesz: rozpakuj elementy i porównaj je z zestawieniem poniżej. Dobierz kołki do rodzaju sufitu. Montaż wykonuj na stabilnej drabinie; przed wierceniem upewnij się, że w suficie nie przebiegają przewody.

Zestaw i przygotowanie



RZECZYWISTE ELEMENTY MAX

Co znajdziesz w paczce

Szyna MAX, maskownica, uchwyty click, wybrane suwaki, zaślepki, kołki z wkrętami oraz — przy szynie dzielonej — łączniki i klucz imbusowy.

Przygotuj narzędzia

miarka	ołówek
poziomica	wiertarka
wiertło	śrubokręt

Sufit G-K: zastosuj mocowania przeznaczone do płyty kartonowo-gipsowej. Dołączone kołki nie pasują do każdego podłoża.

1. Zaplanuj położenie szyny

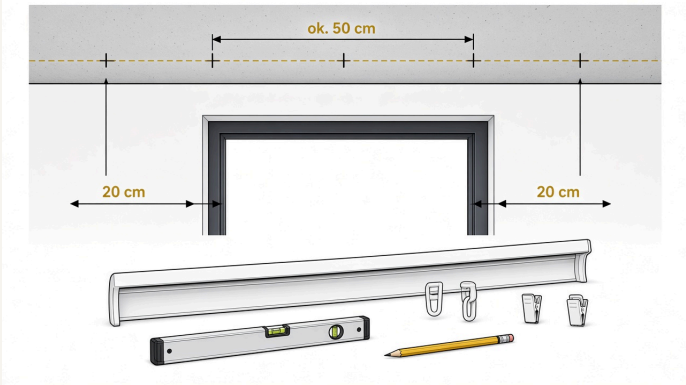

20 cm / ok. 50 cm

Przedłuż szynę poza obrys okna o co najmniej ok. 20 cm z każdej strony. Wyznacz prostą linię i zaznacz punkty mocowania mniej więcej co 50 cm. Pierwszy i ostatni uchwyt umieść blisko końców profilu.

Mocowanie uchwytów do sufitu

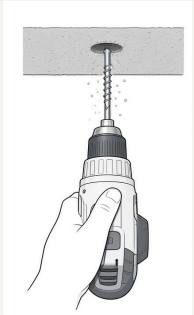

2 Wywierć otwory

Wierć pionowo w zaznaczonych punktach. Średnicę i głębokość otworu dopasuj do używanych kołków.

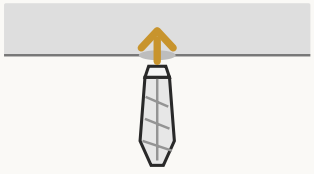

ZAMKNIETY KONIEC
skieruj do otworu

3 Osadź kołki

Zamknięty koniec kołka skieruj do góry i wsuń go w oczyszczony otwór. Kołnierz powinien przylegać do powierzchni sufitu.

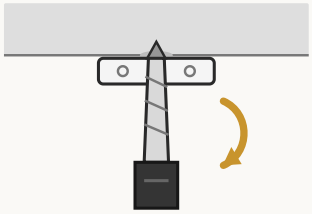

OSTRZE WKRETA DO SUFITU

4 Przykręć uchwyty

Ustaw uchwyt click na wyznaczonej linii. Wkręt skieruj ostrzem do sufitu i dokręć. Sprawdź stabilność każdego mocowania.

Przygotowanie i montaż szyny z maskownicą

Jeśli szyna została wysłana w odcinkach



Najpierw połącz profile

RZECZYWISTY ŁĄCZNIK

Wsuń metalowy łącznik w środkowy kanał pierwszego odcinka, dosuń drugi odcinek i wyrównaj krawędzie. Dokręć śruby dołączonym kluczem imbusowym.

Połączenie ustaw pomiędzy uchwytami. Odcinki muszą tworzyć prostą linię, aby suwaki przechodziły przez łączenie bez oporu.

Przygotuj kompletną szynę przed wkliknięciem

WIDOK PRODUKTU



5 Wsuń suwaki w oba tory

Od otwartego końca profilu wprowadź suwaki wybranego typu do obu prowadnic. Rozdziel je równomiernie między tor firany i tor zasłony.

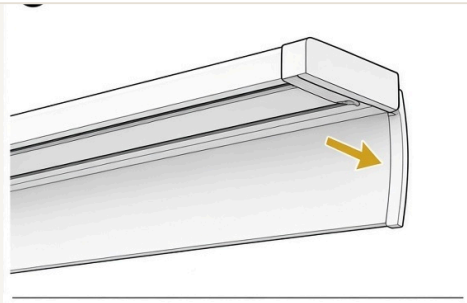

6 Zamknij końce szyny

Po wsunięciu wszystkich suwaków nałóż białe zaślepki końcowe. Powinny wejść do oporu i uniemożliwić wysunięcie ślizgów.

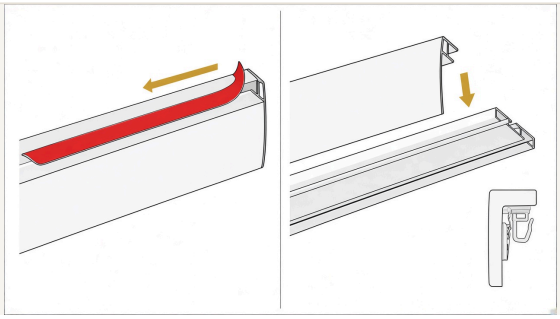

7 Przyklej maskownicę do szyny

Odklej czerwoną folię zabezpieczającą z taśmy na całej długości maskownicy. Wyrównaj maskownicę z przednią krawędzią szyny, przyłóż ją do profilu i mocno dociśnij na całej długości.

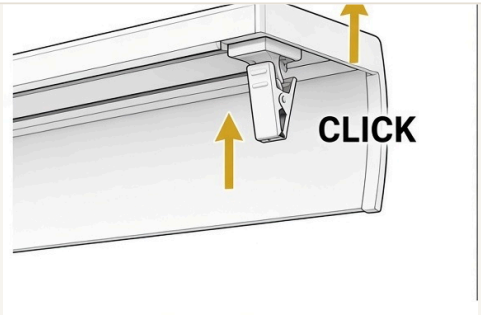

8 Wkliknij gotową szynę w uchwyty

Dopiero po przyklejeniu maskownicy unieś całość do sufitu. Oprzyj jedną krawędź profilu o uchwyty, następnie dociśnij drugą, aż każde mocowanie się zatrzaśnie. Skontroluj wszystkie uchwyty.

Kontrola po montażu

- każdy uchwyt jest zatrzaśnięty,
- szyna nie ugina się i nie porusza,
- suwaki przechodzą przez całą długość,
- zaślepki i maskownica są równo osadzone.

Potrzebujesz pomocy?
kontakt@sklepdekoras.pl
+48 508 019 399
sklepdekoras.pl